DÄMMGULAST® Pružný tlumící prvek

Informace:

Použitie

- Odhlučnenie priečnikov a potrubných mostov z MPC - nosníkov

Výhody pre Vás
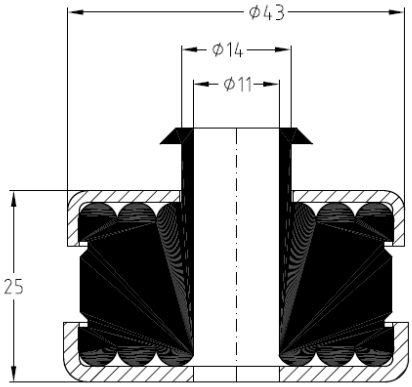
- Účinné odizolovanie hluku pre mnoho prípadov montáže
- Ochranný golier zabraňuje kontaktu medzi skrutkou a montovaným objektom
- Najjednoduchšia montáž bez prídavných prác
- Zlepšenie úrovne hluku v priemere o 17 dB (A)
- Ideálne v kombinácii s podložkou DÄMMGULAST ® pre montáž MPC - nosníkov bez akustických mostov